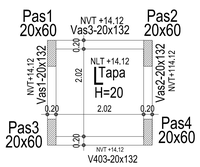


## OBSERVACIÓN

Según datos proveidos por el Arq. Dante Villanueva la fundación esta preparada para soportar tres niveles de losa y un techo metálico. Planos realizados por por el Ing. Jorge Molas. Existen planos de fundación y estructura de hormigón de los dos primeros niveles, con los detalles de pilares y brotes dejados, que es lo que se usó para calcular la 3ra losa y el techo metálico.

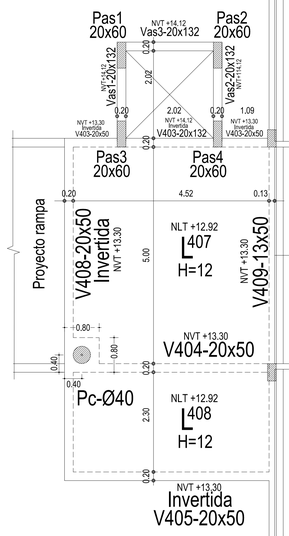


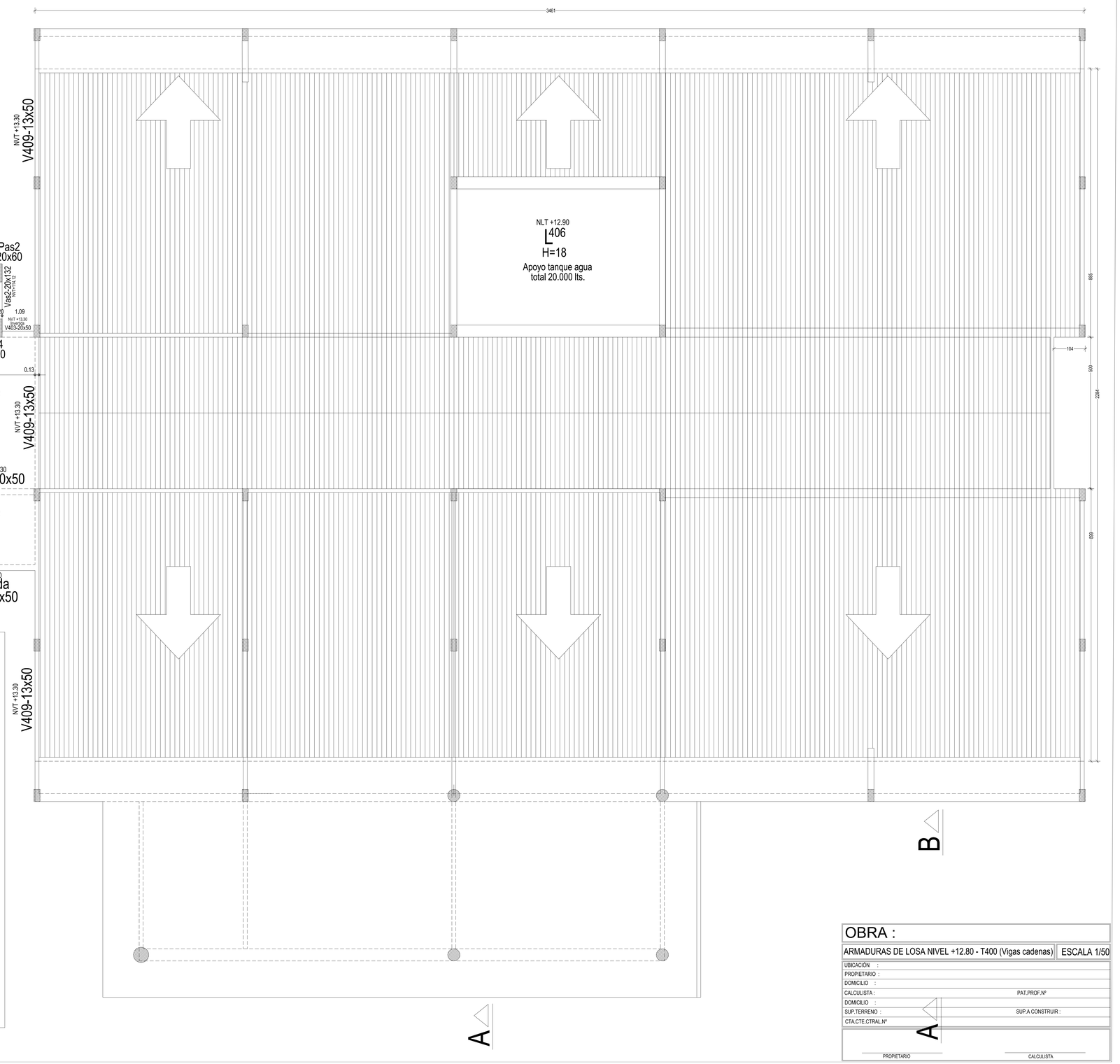


## PILARES

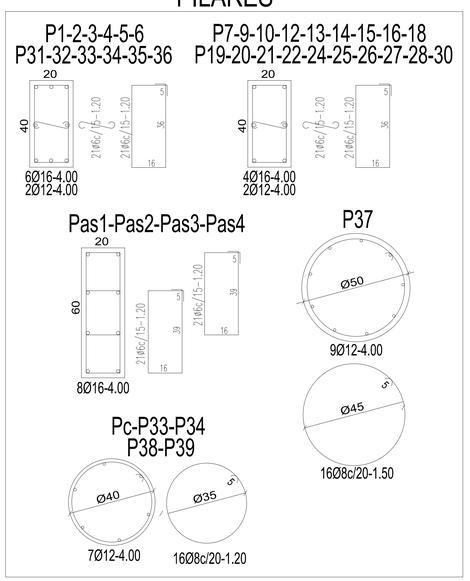


| OBRA : | |
|---|---|
| ARMADURAS DE LOSA NIVEL +12.80 - T400 (Vigas cadenas) | ESCALA 1/50 |
| UBICACIÓN : | |
| PROPIETARIO : | |
| DOMICILIO : | |
| CALCULISTA : | PAT.PROF.Nº |
| DOMICILIO : | |
| SUP.TERRENO : | SUP.A CONSTRUIR : |
| CTA.CTE.CTRAL.Nº | |
| PROPIETARIO | CALCULISTA |